FT - FICHE TECHNIQUE

Plot rétroréfléchissant pour une signalisation sur la route

CLASSIFICATION:

Selon la norme EN 1463-1:2009 et Test Report nº SCS 1001071225

Déclaré P3 A- paragraphe 4	-P : Usage permanent -3 : Optique de polycarbonate -A : Pas depréssible (rigide)
Dimensions-Paragraphe 5.2	H2 et HD1
Rétro-réflectance-paragraphe 5.3.1.1	PRP1
Classification colorimétrique- paragraphe 5.3.2	CNR1

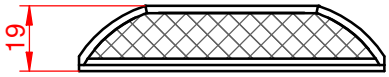

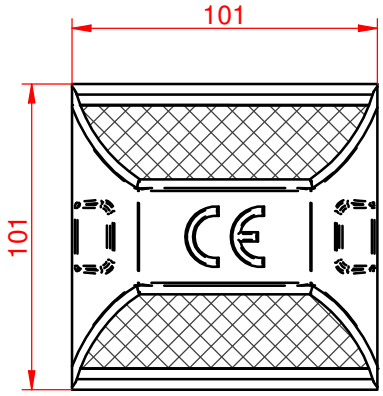

DESCRIPTION:

Corps injecté en Polycarbonate à haute pression, renforcé avec la masse epoxi.
Les optiques sont réalisées en Polycarbonate pour une grande résistance et étanchéité à la poussière et à l´eau.
Base rugueuse avec une granulométrie minimale incrustée dans la masse.

INSTALLATION:

Par application d´adhésif pâteux de deux composants. Pot de 2,5kg avec le catalyseur en poudre. Couleur gris adéquat pour la fixation d´éléments en plastiques ou métalliques, pour les sols type bitume ou béton.
Température d´utilisation : entre 5ºC et 40ºC. REF. CAPTAGUM25.

EMBALLAGE:

Carton : 100 unités (56x24x23cm) 20,50kg brut.

Ref. CAPTAAC01

Ref. CAPTAAC02

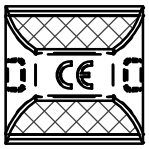

Ref. CAPTAAC11

Ref. CAPTAAC12

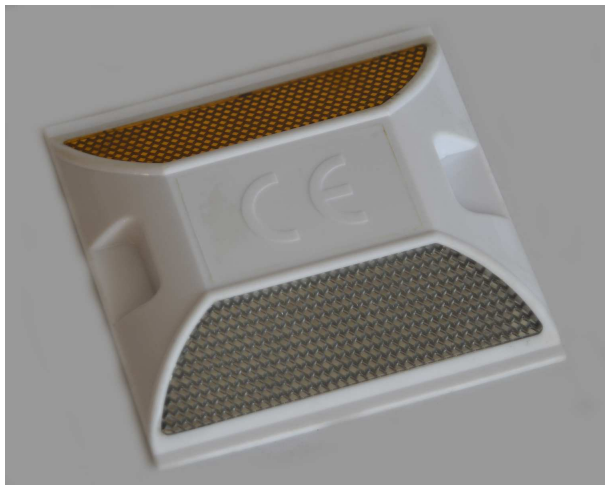

	PLOT ROUTIER	CAPTAAC
A4	Grand angle optique avec les valeurs suivantes R1:	16-06-19
1:2.5		SC
FT95	PLOTS RÉTRO-RÉFLÉCHISSANTS	SC señalconfor

Angle d´entrée ß2=ß1=0º	0º
Angles d´observation	2º
R1 mínimum (mcd/lux) Optique blanche Optique ambre Optique rouge	 1332 636 217